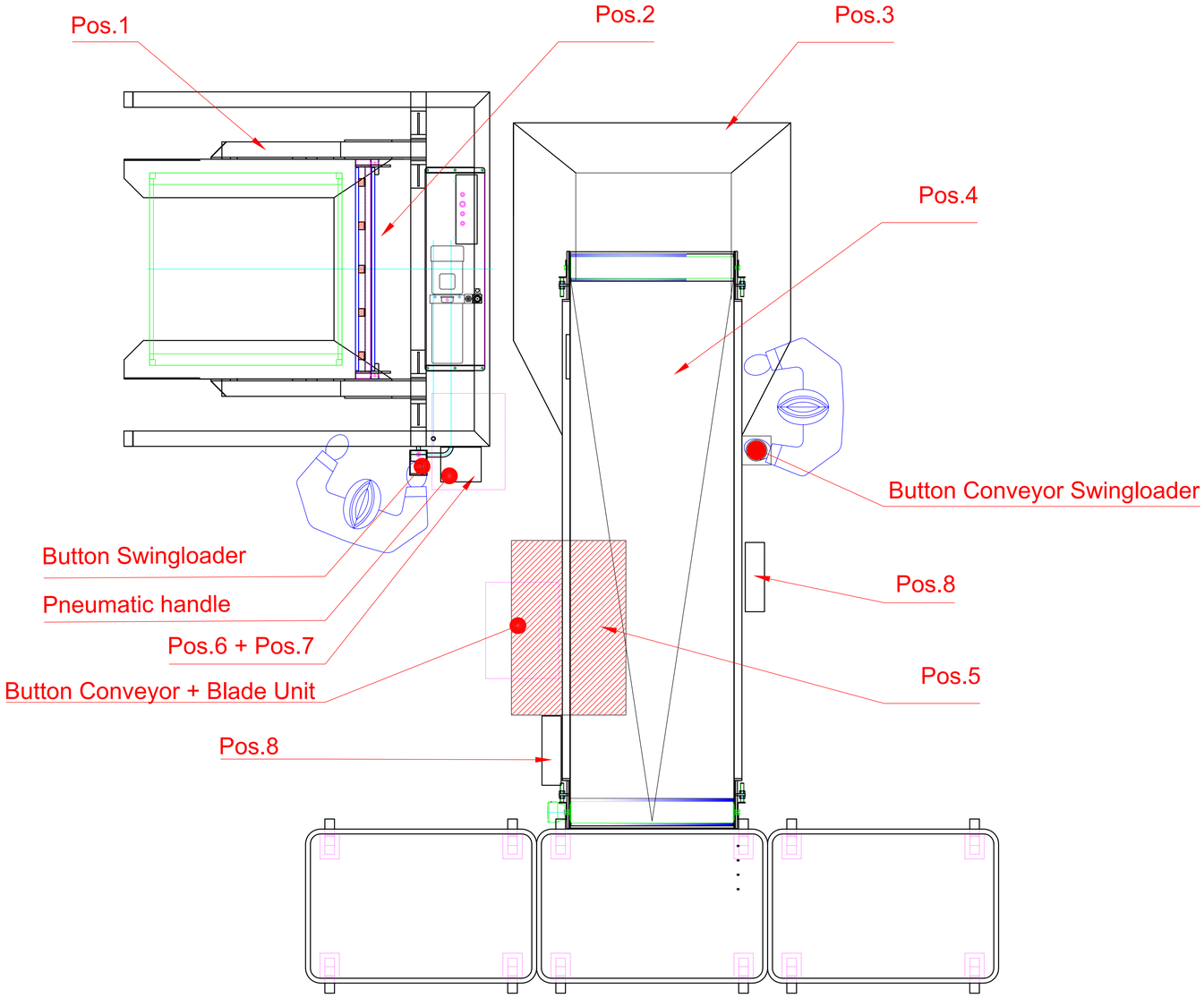

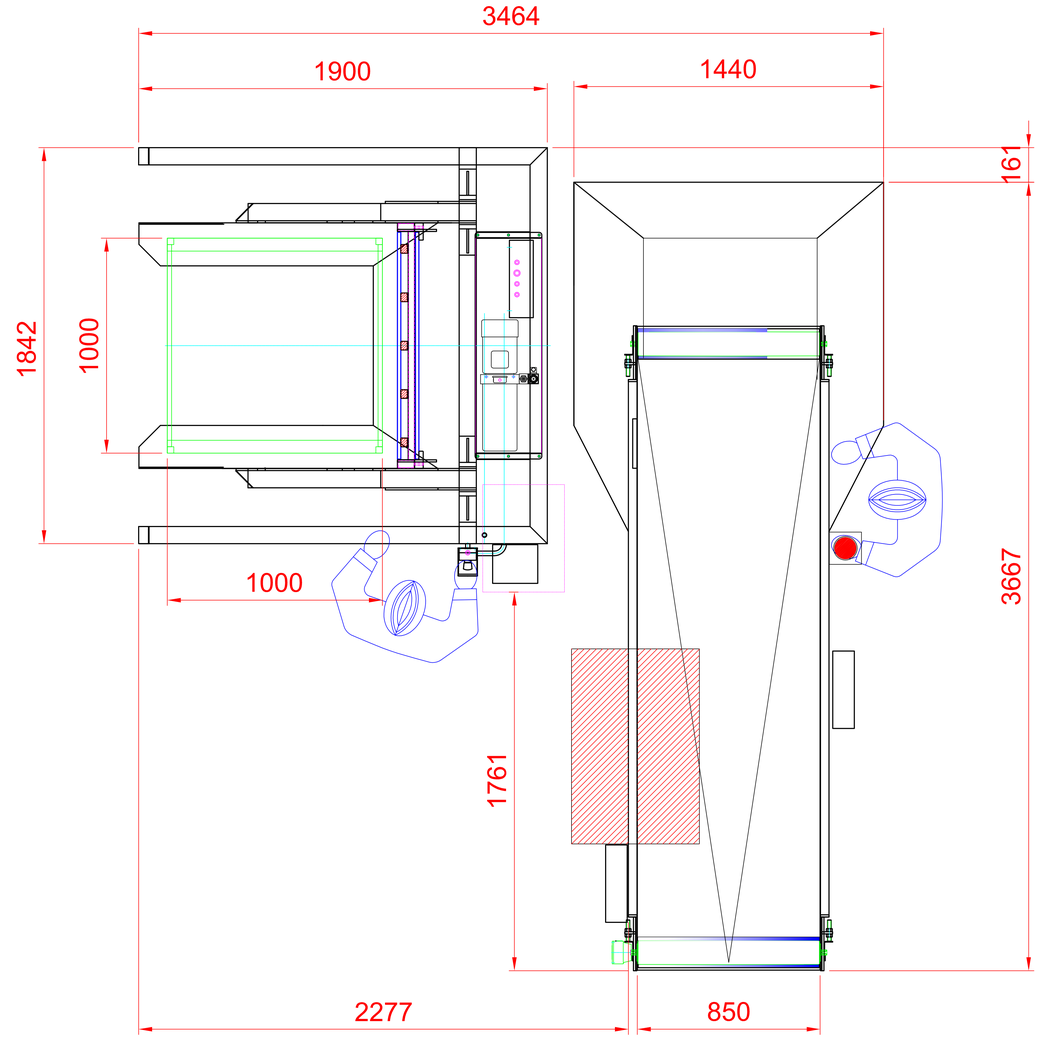

1.) Swingloader
2.) Conveyor
3.) Chute
4.) Conveyer
5.) Blade Unit
6.) air supply swingloader 6 bar
7.) electrical connection
    400V / 50Hz - CEE16A
8.) Knife holder

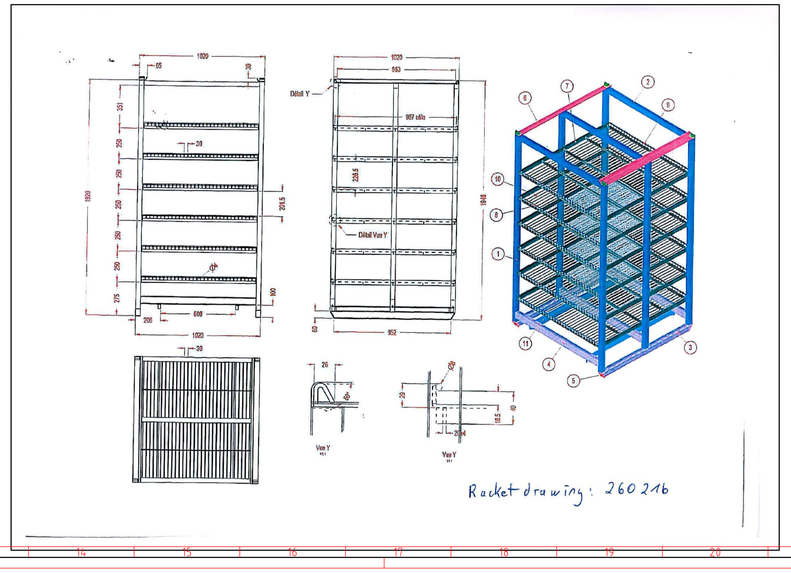

Diese Zeichnung ist unser Eigentum und darf ohne Genehmigung weder vervielfältigt noch Dritten zugänglich gemacht werden.	ISO 9015 ISO 2768-mH	Oberfläche	Maßstab % Werkstoff
	Datum Name Bearb. 22.06.2016 DR Gez. Ges.		Nr. 260216 Swingloader 90° with cutting unit
Zust. Änderung Datum Name		ITEC FOOD TECHNOLOGY	Zeichnungs-Nr. 2016-06-02 Blatt 1 von 1